ТЕХНОЛОГИИ ПОБЕДИТЕЛЕЙ

Кран-манипулятор автомобильный 658610-000020646 с КМУ PALFINGER PK23500A (шасси KAMAZ-43118 6x6)

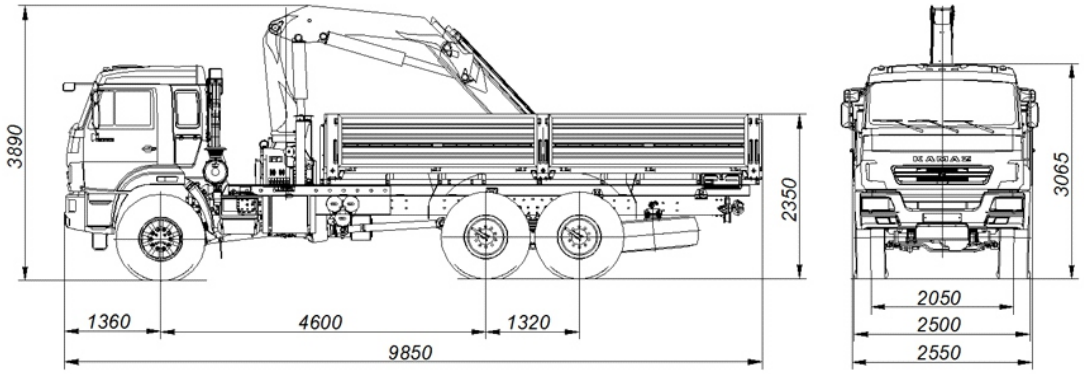

Размеры для автомобиля снаряженной массы: - с шинами 425/85R21

Кран-манипулятор автомобильный 658610-000020646 с КМУ PALFINGER PK23500A (шасси KAMAZ-43118 6x6)

Технические характеристики

- Кран-манипулятор автомобильный предназначен для выполнения широкого спектра погрузочно-разгрузочных, строительно-монтажных и транспортных работ с различными грузами.
  Использование автомобиля уменьшает до минимума ручной труд, сокращает количество занятых людей до одного человека, сокращает количество применяемых единиц техники до одной, позволяет устанавливать грузы в труднодоступных местах и переносить их среди смонтированных конструкций.

  Состав оборудования:
  Краноманипуляторная установка «PALFINGER PK23500A», установленная за кабиной и бортовая платформа.
  Краноманипуляторная установка:
  PALFINGER PK 23500A с двумя телескопическими выдвижными секциями стрелы обеспечивает компактность и маневренность при переездах, а в выдвинутом положении - обширную рабочую зону и большую высоту перемещения груза при работе.
  Бортовая платформа:
  Без каркаса и тента; задний и боковые борта – металлические, откидные; настил пола – деревянный.
- Модель……..……..658610-000020646
  Колёсная формула…..……..…..6x6
  Базовое шасси…….....КАМАЗ-43118-46
- Весовые параметры и нагрузки:
  Снаряженная масса автомобиля, кг….13110
  Распределение снаряженной массы, кг:
  - на передний мост, кг……..…….....…..6310
  - на заднюю тележку, кг……..…..…6800
  Наибольшая масса перевозимого груза, кг.....9300
  Полная масса автомобиля, кг…..…....…22480
  Распределение полной массы, кг:
  - на передний мост, кг…….....…..……6480
  - на заднюю тележку, кг…….....……..16000
  Полная масса буксируемого прицепа, кг..12000
  Полная масса автопоезда, кг……..…...34480
- Краноманипуляторная установка:
  Модель…..……..……PALFINGER PK23500A
  Тип……..... шарнирно-сочлененный
  Грузовой момент, т·м…..…….....…22,5
  Грузоподъемность, кг:
  - максимальная……..…….....6100
  - на максимальном вылете…..…….....2730
  Вылет, м:
  - максимальный…….....……..…….…..8
  - минимальный……...……..…2,5
- Габаритные размеры а/м, мм:
  длина х ширина х высота…..9850 x 2550 x 3890
- Внутренние размеры бортовой платформы, мм: длина х ширина х высота….....…..
  .....6112 x 2470 x 730
- Двигатель:
  Модель……..… KAMAZ-740.662-300 (EURO-4)
  Тип…..…... дизельный с турбонаддувом и ОНВ
  Максимальная мощность двигателя, кВт (л. с.)...……..…….. 221 (300)
  Максимальный крутящий момент двигателя, Н·м (кГс·м).....1275 (130)
- Коробка передач:
  Модель……..…….....… ZF 9S1310
  Тип…..... механическая, 9-тиступенчатая
- Максимальная скорость, км/ч……..……80

KAMAZ
8-800-555-00-99
www.kamaz.ru, callcentre@kamaz.org